IVP-T10-UV-VIS白光干涉测厚传感器探头

参数表

探头型号	TS-IVP-T10-UV-VIS
光斑类型/尺寸	弥散光斑，在10mm安装距离时光斑直径约为4mm
测量角度	±10°
重量	190g
外形尺寸	Φ6.35*3200mm
防护等级	IP40
测控软件	TSConfocalStudio测控软件，C++及C#软件开发包
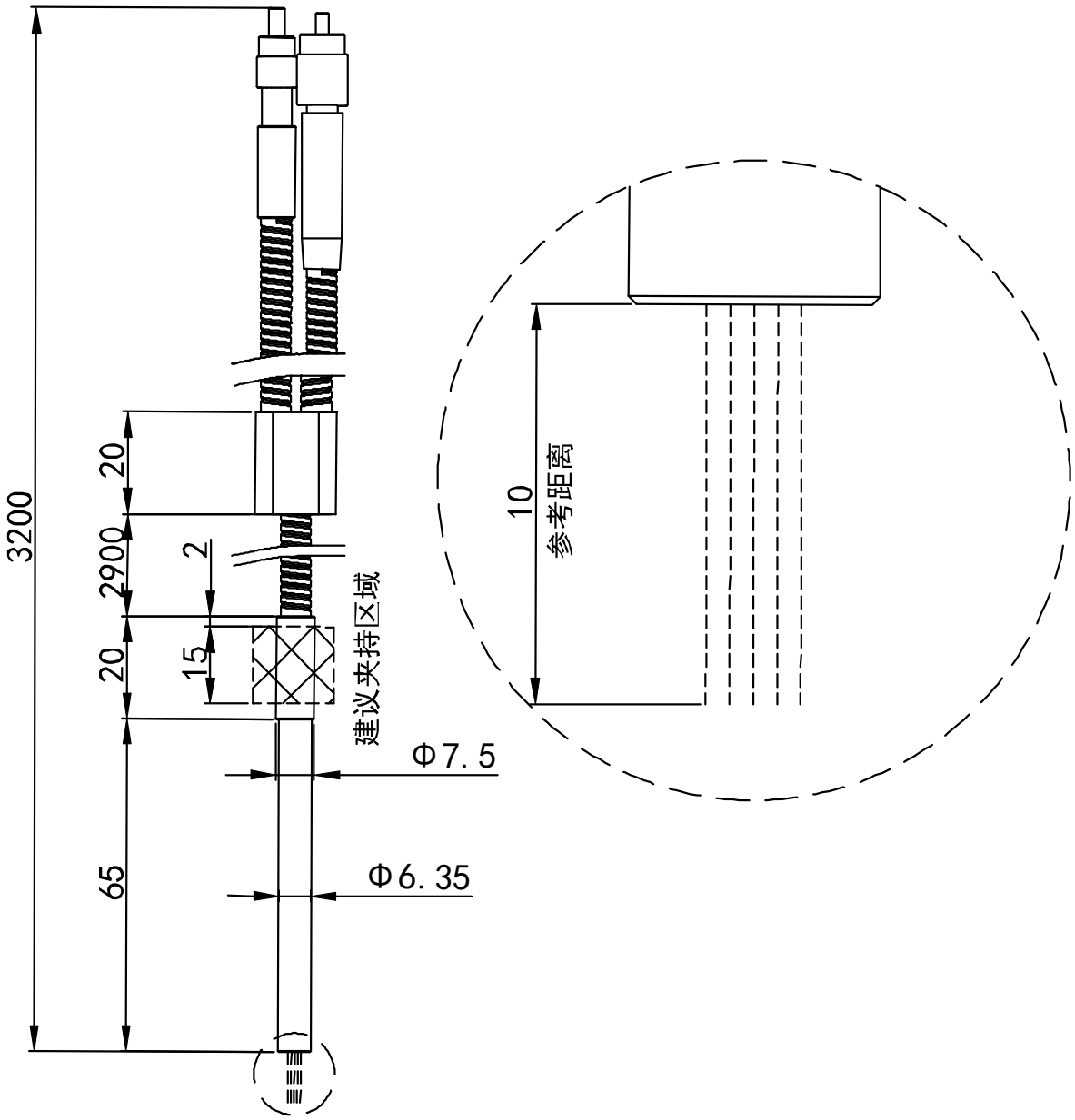
尺寸图